| 文件编号 | TB·Y-20240228-110(A/0) |
|---|---|

## 减速电机基本性能参数

| | | | |
|---|---|---|---|
| 电机型号 | 6RK120/140CC·RF | | |
| 额定电压 | AC220V(单相) | 电机极数 | 4P |
| 额定功率 | 120/140W | 空载转速 | 1480rpm |
| 额定电流 | 0.9A | 工作制 | S1 |
| 额定转速 | 1350rpm | 绝缘电阻 | >50MΩ |
| 额定转矩 | 0.85/0.99N.m | 电气强度 | 1500V/min |
| 额定频率 | 50Hz | 绝缘等级 | B |
| 空载电流 | — | 防护等级 | IP44 |
| 齿轮箱规格 | 6GU3~750K-C·15 | | |
| 噪 声 | <60dB(L=1m) | | |
| 使用环境温度 | -10℃-40℃ | | |
| 湿 度 | 相对湿度90%以下 | | |

| 减速比 | 箱高(L) | 减速级数 | 与电机旋转方向 | 传动效率 | 输出转矩N.m(允许最大输出扭矩45N.m) 120W | 140W |
|---|---|---|---|---|---|---|
| 3 | 65.3 | 2 | 相同 | 81% | 2.06 | 2.41 |
| 3.6 | | | | | 2.48 | 2.89 |
| 4 | | | | | 2.75 | 3.21 |
| 5 | | | | | 3.44 | 4.01 |
| 6 | | | | | 4.13 | 4.81 |
| 7.5 | | | | | 5.16 | 6.02 |
| 9 | | | | | 6.19 | 7.22 |
| 10 | | | | | 6.88 | 8.02 |
| 12.5 | | | | | 8.60 | 10.03 |
| 15 | | | | | 10.31 | 12.03 |
| 18 | | | | | 12.38 | 14.44 |
| 20 | | | | | 13.75 | 16.04 |
| 25 | 65.3 | 3 | 相反 | 73% | 15.49 | 18.07 |
| 30 | | | | | 18.59 | 21.69 |
| 36 | | | | | 22.31 | 26.03 |
| 40 | | | | | 24.79 | 28.92 |
| 50 | | | | | 30.98 | 36.15 |
| 60 | | | | | 37.18 | 43.38 |
| 75 | 65.3 | 4 | 相同 | 66% | 42.02 | 49.02(45) |
| 90 | | | | | 50.43(45) | 58.83(45) |
| 100 | | | | | 56.03(45) | 65.36(45) |
| 120 | | | | | 67.23(45) | 78.44(45) |
| 150 | | | | | 84.04(45) | 98.05(45) |
| 180 | | | | | 100.85(45) | 117.66(45) |
| 200 | | | | | 112.05(45) | 130.73(45) |
| 250 | | | | | 140.07(45) | 163.41(45) |
| 300 | | | | | 168.08(45) | 196.09(45) |
| 360 | | | | | 201.70(45) | 235.31(45) |
| 400 | | | | | 224.11(45) | 261.46(45) |
| 500 | | | | | 280.13(45) | 326.82(45) |
| 600 | | | | | 336.16(45) | 392.19(45) |
| 750 | | | | | 420.2(45) | 490.23(45) |

电机接线图

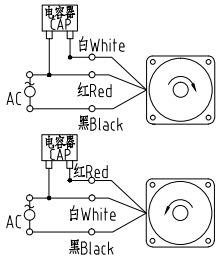


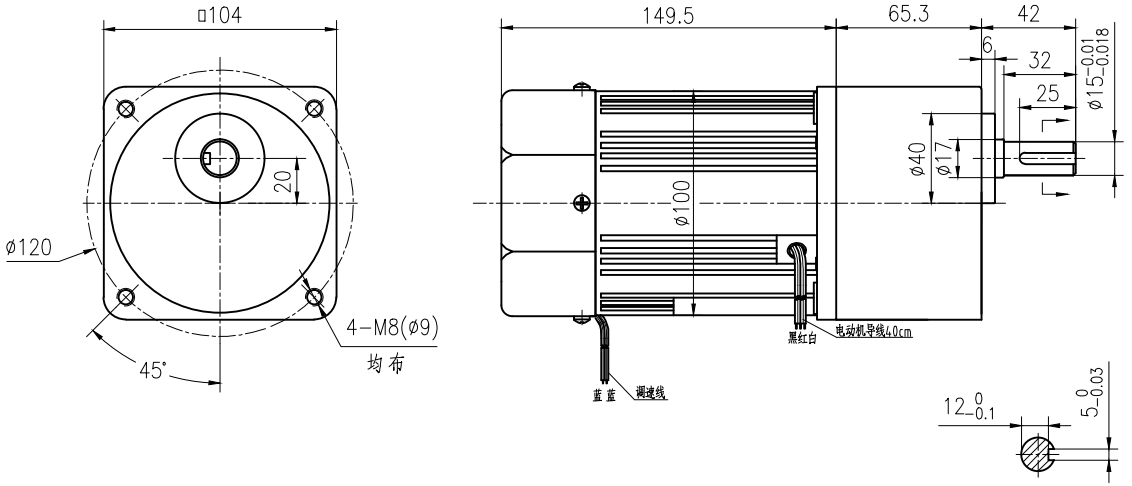


| 客户名称 | |
|---|---|
| 版本号 | |
| 借(通)用件登记 | |
| 旧底图总号 | |
| 底图总号 | |
| 签 字 | |
| 日 期 | |

| 请确认 | | | |
|---|---|---|---|
| 客户签名 | | 日 期 | |
| 产品编码 | | | |

| 标记 | 处数 | 更改文件号 | 签字 | 日期 |
|---|---|---|---|---|
| | | | | |

| 设计 | | 标准化 | | 图样标记 | 重量 | 比例 |
|---|---|---|---|---|---|---|
| 校对 | | 审 定 | | | | 1:3 |
| 审核 | | | | 共 1 页 | 第 1 页 | |
| 工 艺 | | 日期 | | | | |

外形图

台邦电机工业集团有限公司

单相交流微型减速电动机

6RK120/140CC·RF/6GU3~750K-C·15