文件编号	TB·Y-20240228-110(A/0)

减速电机基本性能参数			
电机型号	6RK160/180/200CC·MRF		
额定电压	AC220V(单相)	电机极数	4P
额定功率	160/180/200W	空载转速	1480rpm
额定电流	1.03/1.2/1.4A	工作制	S1
额定转速	1350rpm	绝缘电阻	>50MΩ
额定转矩	1.13/1.27/1.41N.m	电气强度	1500V/min
额定频率	50Hz	绝缘等级	B
空载电流	—	防护等级	IP44
齿轮箱规格	6GU3~750K-C·15		
噪 声	<60dB(L=1m)		
使用环境温度	-10℃-40℃		
湿 度	相对湿度90%以下		

减速比	箱高(L)	减速级数	与电机旋转方向	传动效率	输出转矩N.m(允许最大输出扭矩45N.m) 160W	180W	200W
3	65.3	2	相同	81%	2.75	3.09	3.44
3.6					3.30	3.71	4.13
4					3.67	4.13	4.58
5					4.58	5.16	5.73
6					5.50	6.19	6.88
7.5					6.88	7.74	8.60
9					8.25	9.28	10.31
10					9.17	10.31	11.46
12.5					11.46	12.89	14.33
15					13.75	15.47	17.19
18					16.50	18.57	20.63
20					18.34	20.63	22.92
25	65.3	3	相反	73%	20.66	23.24	25.82
30					24.79	27.89	30.98
36					29.75	33.46	37.18
40					33.05	37.18	41.31
50					41.31	46.48(45)	51.64(45)
60					49.58(45)	55.77(45)	61.97(45)
75	65.3	4	相同	66%	56.03(45)	63.03(45)	70.03(45)
90					67.23(45)	75.64(45)	84.04(45)
100					74.70(45)	84.04(45)	93.38(45)
120					89.64(45)	100.85(45)	112.05(45)
150					112.05(45)	126.06(45)	140.07(45)
180					134.46(45)	151.27(45)	168.08(45)
200					149.4(45)	168.08(45)	186.76(45)
250					186.76(45)	210.10(45)	233.44(45)
300					224.11(45)	252.12(45)	280.13(45)
360					268.93(45)	302.54(45)	336.16(45)
400					298.81(45)	336.16(45)	373.51(45)
500					373.51(45)	420.20(45)	466.89(45)
600					448.21(45)	504.24(45)	560.27(45)
750					560.27(45)	630.30(45)	700.33(45)

电机接线图

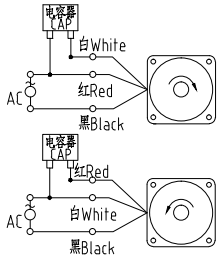

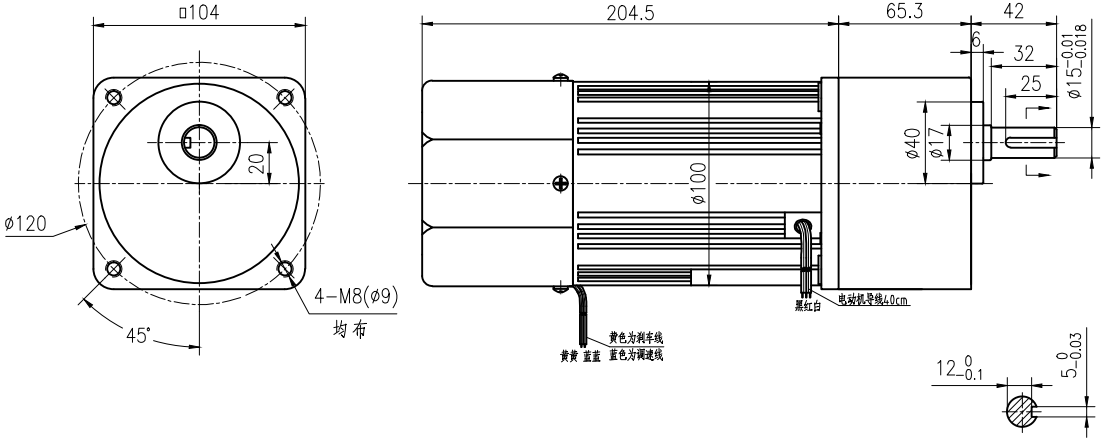

客户名称	
版本号	
借(通)用件登记	
旧底图总号	
底图总号	
签 字	
日 期	

请确认			
客户签名		日 期	
产品编码			

标记	处数	更改文件号	签字	日期

外形图

台邦电机工业集团有限公司

单相交流微型减速电动机

设计		标准化		图样标记	重量	比例
校对		审 定				1:3
审核						
工 艺		日期		共 1 页	第 1 页	

6RK160/180/200CC·MRF/6GU3~750K-C·15