文件编号	TB·Y-20221001-44(A/0)

减速电机基本性能参数			
电机型号	5RK40CC		
额定电压	AC220V(单相)	电机极数	4P
额定功率	40W	空载转速	1480rpm
额定电流	0.45A	工作制	S1
额定转速	1300rpm	绝缘电阻	>50MΩ
额定转矩	0.29N.m	电气强度	1500V/min
额定频率	50Hz	绝缘等级	B
空载电流	—	防护等级	IP44
齿轮箱规格	90GZ5-180RC		
噪 声	<60dB(L=1m)		
使用环境温度	-10℃-40℃		
湿 度	相对湿度90%以下		

减速比	减速级数	与电机旋转方向	传动效率	输出转矩N.m(允许最大输出扭矩20N.m) 40W
5	3	相反	73%	1.05
6				1.27
7.5				1.58
9				1.90
10				2.11
12.5				2.64
15				3.17
18				3.81
20				4.23
25				5.29
30				6.35
36				7.62
40				8.46
50				10.58
60	4	相同	66%	11.48
75				14.35
90				17.22
100				19.14
120				22.96(20)
150				28.71(20)
180				34.45(20)

电机接线图

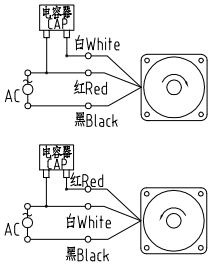

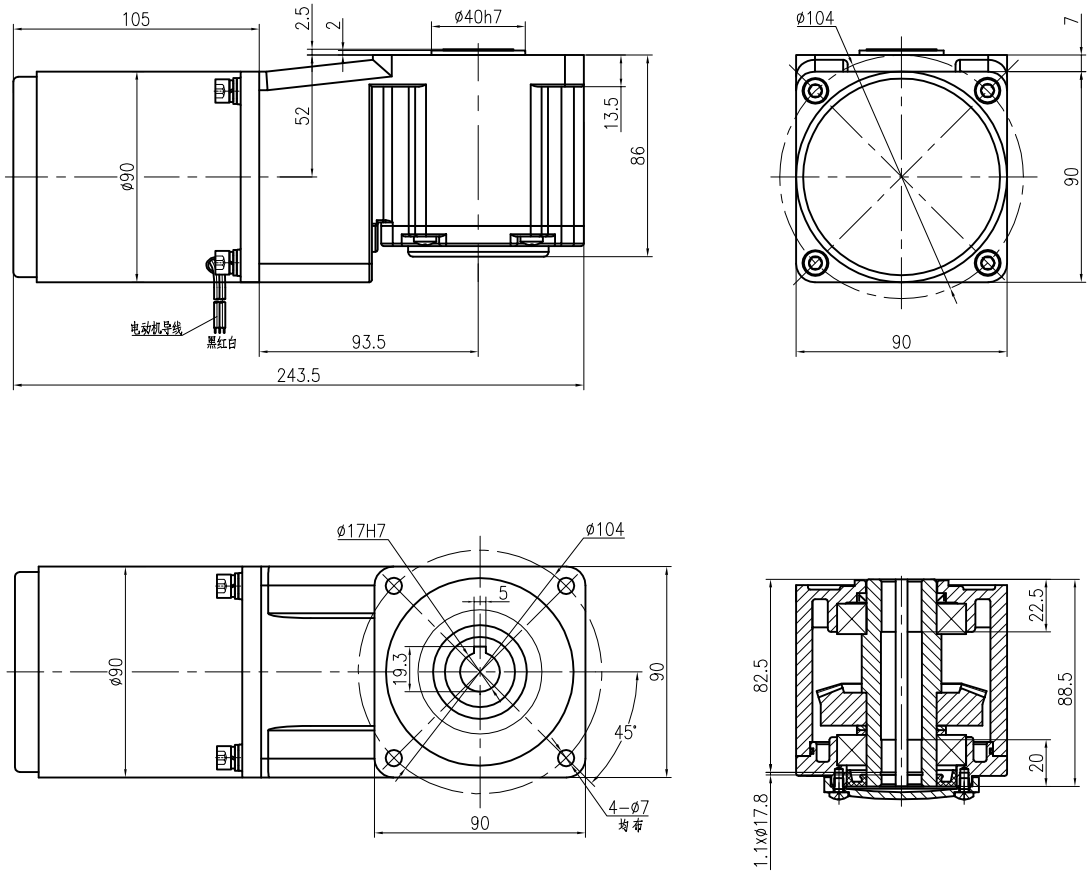

客户名称	
版本号	
借(通)用件登记	
旧底图总号	
底图总号	
签 字	
日 期	

请 确 认			
客户签名		日 期	
产品编码			

标记	处数	更改文件号	签字	日期

设计		标准化	
校对		审 定	
审核			
工艺		日期	

外形图

图样标记	重量	比例
		1:3
共 1 页	第 1 页	

台邦电机工业集团有限公司

微型交流直角减速电机

5RK40CC/90GZ5~180RC