文件编号	TB·Y-20221001-38(A/0)

减速电机基本性能参数

电机型号	4RK25/30/40CC·F		
额定电压	AC220V(单相)	电机极数	4P
额定功率	25/30/40W	空载转速	1480rpm
额定电流	0.3/0.35/0.4A	工作制	S1
额定转速	1250rpm	绝缘电阻	>50MΩ
额定转矩	0.19/0.23/0.3N.m	电气强度	1500V/min
额定频率	50Hz	绝缘等级	B
空载电流	—	防护等级	IP44
齿轮箱规格	80GZ5-240RC		
噪 声	<60dB(L=1m)		
使用环境温度	-10℃-40℃		
湿 度	相对湿度90%以下		

减速比	减速级数	与电机旋转方向	传动效率	输出转矩N.m(允许最大输出扭矩8N.m)		
				25W	30W	40W
5	3	相反	73%	0.69	0.83	1.11
6				0.83	1.00	1.33
7.5				1.04	1.25	1.67
9				1.25	1.50	2.00
10				1.39	1.67	1.23
12.5				1.74	2.09	2.78
15				2.09	2.50	3.34
18				2.50	3.01	4.01
20				2.78	3.34	4.46
25				3.48	4.18	5.57
30				4.18	5.01	6.69
36				5.01	6.02	8.03(8)
40				5.57	6.69	8.92(8)
45				6.27	7.52	10.03(8)
50				6.97	8.36(8)	11.15(8)
60				8.36(8)	10.03(8)	13.38(8)
75	4	相同	66%	9.45(8)	11.34(8)	15.12(8)
90				11.34(8)	13.61(8)	18.15(8)
100				12.60(8)	15.12(8)	20.16(8)
120				15.12(8)	18.15(8)	24.20(8)
150				18.90(8)	22.69(8)	30.25(8)
180				22.69(8)	27.22(8)	36.30(8)
200				25.21(8)	30.25(8)	40.33(8)
240				30.25(8)	36.30(8)	48.40(8)

电机接线图

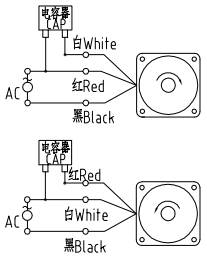

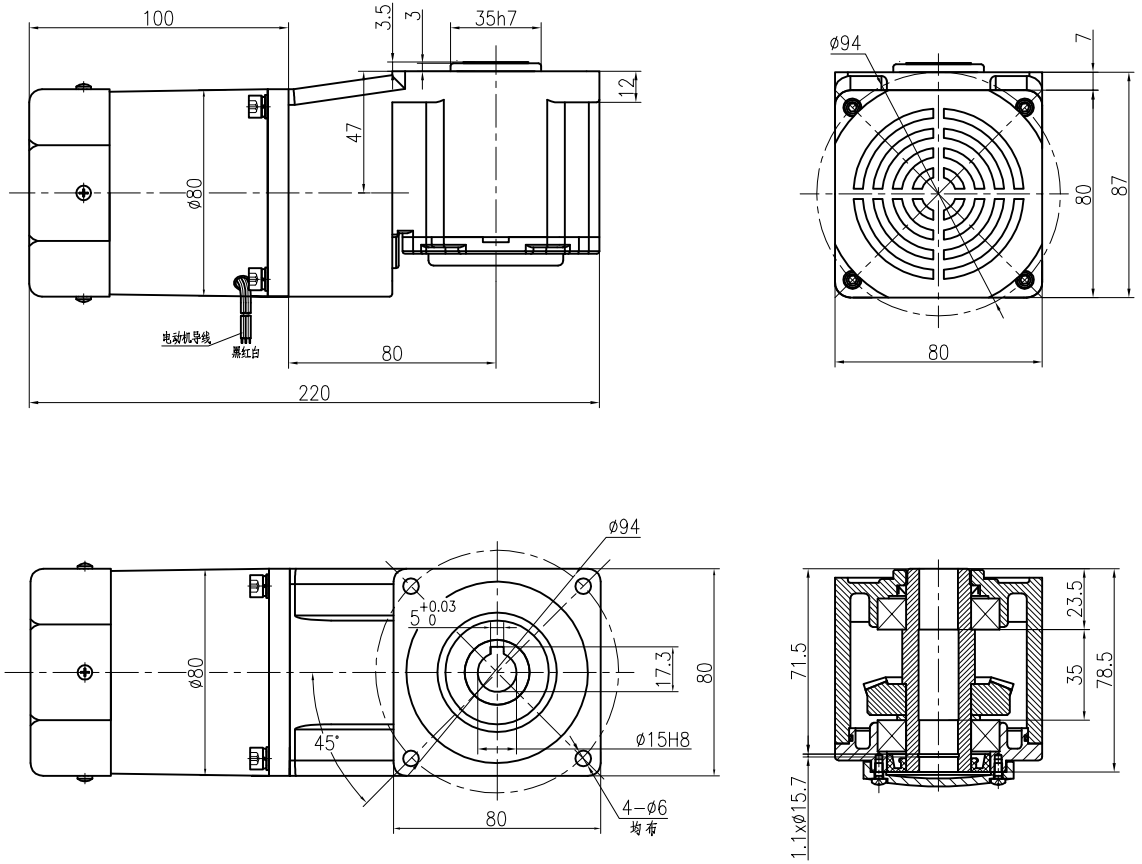

客户名称	
版本号	
借(通)用件登记	
旧底图总号	
底图总号	
签 字	
日 期	

请 确 认			
客户签名		日 期	
产品编码			

标记	处数	更改文件号	签字	日期

设计		标准化	
校对		审 定	
审核			
工艺		日期	

外形图

图样标记	重量	比例
		1:2
共 1 页	第 1 页	

台邦电机工业集团有限公司

微型交流直角减速电机

4RK25/30/40CC·F/80GZ5~240RC